24
45
0

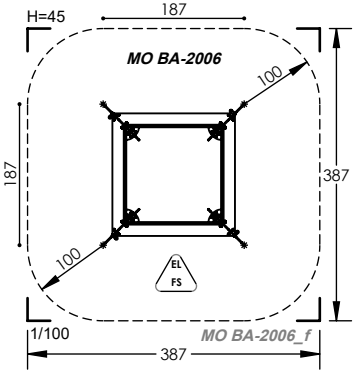
H=45
187
MO BA-2006
100
187
387
100
EL
FS
1/100
MO BA-2006_f
387